Saramonic

Sound.Remarkable.

Ultracompact 2.4 GHz Dual-Channel Wireless Microphone

듀얼 채널 무선 마이크 시스템

Blink500 Pro-KR

한국어(KR)

사용자 매뉴얼

General Introduction

Saramonic Blink500 Pro 시스템은 최대 2명까지 사용할 수 있는, 초소형의 매우 가볍고 사용하기 쉬운 무선 마이크 시스템입니다. 이 마이크는 DSLR, 미러리스 및 비디오 카메라, 스마트 폰, 태블릿, 컴퓨터 등에 탁월한 방송 품질의 사운드를 제공합니다.

송신기와 수신기는 한 번 충전으로 8시간의 충분한 사용이 가능하며, 빠른 충전이 특징입니다. 제공된 충전기를 사용하면 어디서나 송・수신기를 충전할 수 있으며, USB-A 타입의 충전기 및 배터리 팩은 USB-C DC 5V 포트를 통해 재충전하거나 전원공급이 가능합니다.

시스템(systems)시리즈들은 세 가지 다른 수신기로 구성됩니다.
Blink500 Pro RX 수신기는 선명한 OLED 디스플레이와 3.5mm 출력을 가지고 있습니다. TRS 및 TRRS 출력 케이블을 모두 포함하여 카메라, 모바일 장치, 컴퓨터 및 3.5mm 오디오 입력이 있는 모든 기기에서 작동합니다.
Blink 500 Pro RXDi 수신기는 Apple iOS 기기용으로 MFi 인증을 받은 라이트닝(Lightning) 출력단자가 있습니다.
USB-C 출력이 있는 RXUC 수신기는 스마트 폰, 태블릿, 컴퓨터 등을 포함하는 USB-C 포트가 있는 장치용으로 설계되었습니다.

모든 수신기에는 실시간 모니터링을 위한 3.5mm 헤드폰 출력과 선택 가능한 모노/스테레오 스위치가 있습니다.
Blink 500 Pro는 전문 사용자의 요구를 충족시킵니다.
Blink500 Pro TX 클립 온 송신기는 뛰어난 사운드의 전방향성 마이크입니다. 셔츠와 옷에 끼울 수 있을 만큼 작고 가벼우며, 포함된 SR-M1 전문가용 라발리에 마이크를 사용하여 기존의 벨트 팩 송신기로 사용할 수도 있습니다. 선명한 OLED 디스플레이가 특징이며, 마이크와 라인 레벨을 위한 3.5mm 입력단자를 가지고 있습니다. 오디오에 대한 기술적인 지식이 필요 없으며, 간단한 메뉴와 쉬운 설정으로 뛰어난 사운드를 제공합니다.

Blink500 Pro 시스템은 2.4GHz 스펙트럼 내에서 운영되며, 백색소음 및 오디오 드롭 아웃을 방지하기 위해 채널이 자동으로 설정됩니다.

판매 키트:

모델	구성품
Blink500 Pro B1	1xBlink500 Pro RX 1xBlink500 Pro TX
Blink500 Pro B1W	1xBlink500 Pro RXW 1xBlink500 Pro TXW
Blink500 Pro B2	1xBlink500 Pro RX 2xBlink500 Pro TX
Blink500 Pro B2W	1xBlink500 Pro RXW 2xBlink500 Pro TXW
Blink500 Pro B3	1xBlink500 Pro RXDi 1xBlink500 Pro TX
Blink500 Pro B4	1xBlink500 Pro RXDi 2xBlink500 Pro TX
Blink500 Pro B5	1xBlink500 Pro RXUC 1xBlink500 Pro TX
Blink500 Pro B6	1xBlink500 Pro RXUC 2xBlink500 Pro TX

참고:
안드로이드 폰을 사용하는 경우에는, “ORG 연결”을 “ON”으로 설정하십시오.
ORG 연결 메뉴는 일반적으로 전화기 설정 메뉴의 “추가 설정” 에 있습니다.

제품 구조

1. Blink500 Pro TX: Body-pack Transmitter with OLED Display and Microphone

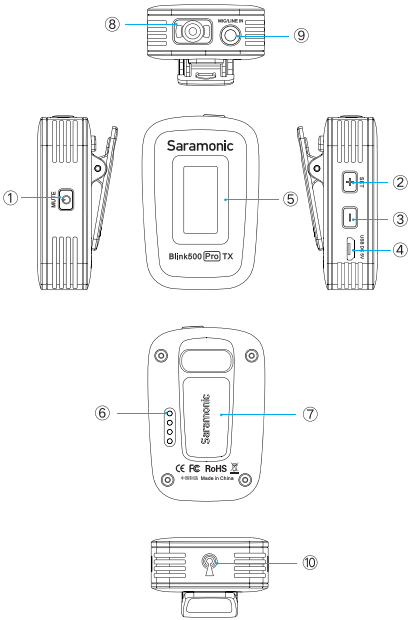

① 전원/음소거 버튼

기능	조작
전원 켜짐	버튼을 3초 혹은 그 이상 누릅니다.
전원 꺼짐	전원이 꺼질 때까지 버튼을 누릅니다.
음소거 켜짐	버튼을 짧게 누릅니다.
음소거 꺼짐	

② +/SET 버튼

기능	조작
+	SET 버튼을 짧게 눌러 디스플레이에 표시된 다른 기능이나 값을 선택합니다.
SET	1. SET 버튼을 길게 눌러 표시된 메뉴로 들어갑니다. 2. SET 버튼을 다시 길게 눌러 옵션을 확인합니다.

③ 버튼

버튼을 짧게 눌러 디스플레이에 표시된 다른 기능이나 값을 선택합니다.

④ Micro USB 충전 포트 (DC 5V)

⑤ OLED Display

디스플레이 메뉴에 대한 자세한 내용은 "OLED 디스플레이 조작 가이드"를 참조하십시오.

⑥ Charging & Pairing Contacts

⑦ 벨트 클립

⑧ Built-in Microphone (내장 마이크)

⑨ MIC/LINE IN Jack

3.5mm 라발리에 마이크 및 기타 3.5mm 마이크 또는 Line-in 장치에 연결할 수 있습니다.

⑩ Antenna

2. Blink500 Pro RX: Clip-On and Shoe-Mountable Receiver

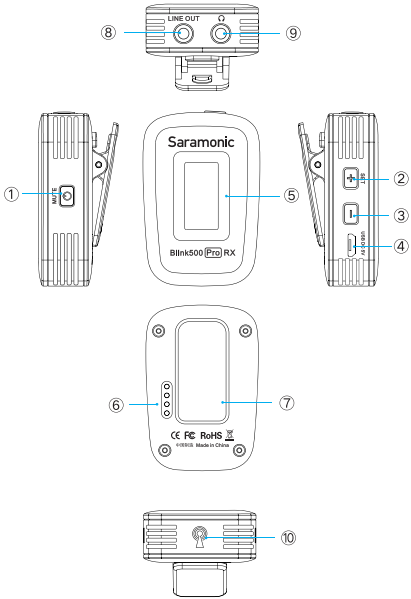

① 전원/음소거 버튼

기능	조작
전원 켜짐	버튼을 3초 혹은 그 이상 누릅니다.
전원 꺼짐	전원이 꺼질 때까지 버튼을 누릅니다.
음소거 켜짐	버튼을 짧게 누릅니다.
음소거 꺼짐	

② +/SET 버튼

기능	조작
+	SET 버튼을 짧게 눌러 디스플레이에 표시된 다른 기능이나 값을 선택합니다.
SET	1. SET 버튼을 길게 눌러 표시된 메뉴로 들어갑니다. 2. SET 버튼을 다시 길게 눌러 옵션을 확인합니다.

③ 버튼

버튼을 짧게 눌러 디스플레이에 표시된 다른 기능이나 값을 선택합니다.

④ Micro USB 충전 포트 (DC 5V)

⑤ OLED Display

디스플레이 메뉴에 대한 자세한 내용은 "OLED 디스플레이 조작 가이드"를 참조하십시오.

⑥ Charging & Pairing Contacts

⑦ 벨트 클립

⑧ LINE OUT Jack

제공된 출력 케이블을 사용하여 Blink 500 Pro RX를 DSLR 카메라, 3.5mm 헤드폰 잭이 있는 스마트폰, 믹서 또는 앰프에 연결합니다.

⑨ 3.5mm Headphone Output

헤드폰을 연결하여 오디오 출력을 모니터링합니다.

⑩ Antenna

3. Blink500 Pro RXUC: USB-C Receiver

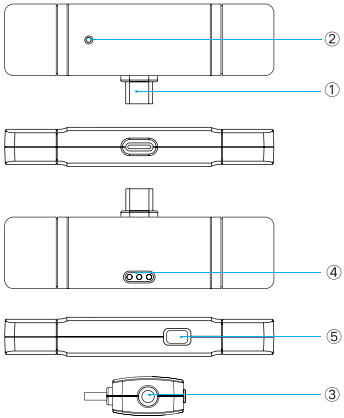

① USB-C 커넥터

② 페어링 표시기

참고: 표시기 상태를 확인하려면, 수신기가 장치에 완전히 연결되어 있는지 확인하십시오.

모드	표시기 상태
페어링이 안됐을때	블루 라이트가 깜박임
성공적으로 페어링 되었을 때	블루 라이트가 완전히 켜짐 (점등)

③ 3.5mm Headphone Output

실시간으로 오디오 출력을 모니터링 하려면 헤드폰을 연결하십시오.

④ Pairing Contacts

⑤ M/S 스위치

출력 모드는 모노(mono) 또는 스테레오(stereo)로 설정할 수 있습니다. 출력 모드가 모노인 경우 왼쪽 및 오른쪽 채널의 오디오가 혼합됩니다.
출력 모드가 스테레오인 경우 송신기의 오디오 출력은 스테레오 출력의 왼쪽과 오른쪽으로 분리됩니다.

4. Blink500 Pro RXDi: Lightning Receiver

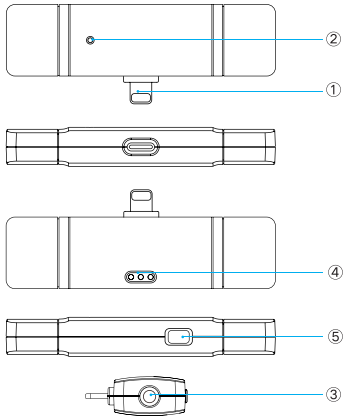

① MFi 인증 Apple 라이트닝 커넥터

② 페어링 표시기

참고: 표시기 상태를 확인하려면, 수신기가 장치에 완전히 연결되어 있는지 확인하십시오.

모드	표시기 상태
페어링이 안됐을때	블루 라이트가 깜박임
성공적으로 페어링 되었을 때	블루 라이트가 완전히 켜짐 (점등)

③ 3.5mm Headphone Output

실시간으로 오디오 출력을 모니터링 하려면 헤드폰을 연결하십시오.

④ Pairing Contacts

⑤ M/S 스위치

출력 모드는 모노(mono) 또는 스테레오(stereo)로 설정할 수 있습니다. 출력 모드가 모노인 경우 왼쪽 및 오른쪽 채널의 오디오가 혼합됩니다.
출력 모드가 스테레오인 경우 송신기의 오디오 출력은 스테레오 출력의 왼쪽과 오른쪽으로 분리됩니다.

5. Charging Box

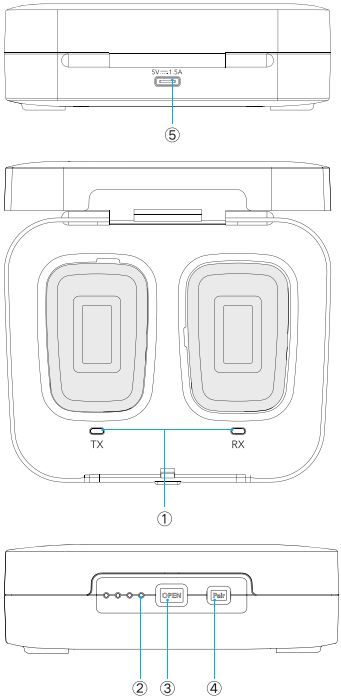

① TX 및 RX 충전 표시기

충전 중 = 빨간색
충전 완료 = 불이 꺼짐

② 전력 용량 표시기

표시기	상태
	충전 중(파란 불이 깜박임)
	박스 배터리 잔량
	낮은 배터리
	배터리 방전 / 케이스 닫힘

③ 열림 버튼

④ 페어 버튼

페어링 모드를 적용하려면, 페어링 버튼을 3초 동안 길게 누릅니다. 레벨 설정에 대한 자세한 내용은 "사용 설명서"를 참조하십시오.

⑤ USB-C Charging Port (DC 5V)

6. Blink500 Pro HM

Handheld Microphone Holder Accessory for Blink500 Pro TX Transmitter

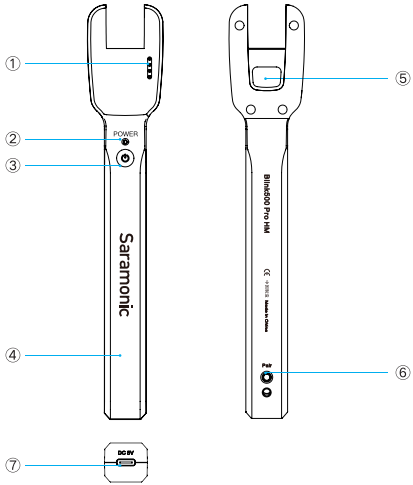

① Charging Contacts
② Power Indicator
③ Power Button
④ Handheld holder
⑤ Belt-clip Slot
⑥ Pair Button
⑦ USB-C Charging Port

참고:
Blink500 Pro 패키지에는 Blink 500 Pro HM이 포함되어 있지 않으나, 사용 가능한 액세서리입니다. 인터뷰와 같은 상황에서 Blink500 Pro TX 송신기를 사용할 때, 핸드 헬드 마이크 애플리케이션은 완벽한 솔루션을 제공합니다.

OLED Display 작동 안내

OLED Display Introduction (Transmitter)

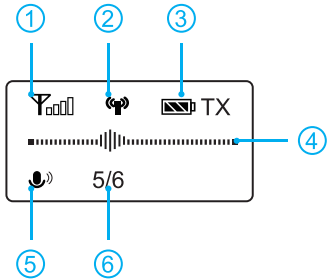

홈 화면
메뉴 화면에서 20초 이내에 아무 작업도 수행하지 않으면, 자동으로 홈 화면으로 돌아갑니다.

① RF 레벨 표시기

② 페어링 표시기

페어링 완료

연결 끊김

레벨 설정에 대한 자세한 내용은 "작동 가이드"를 참조하십시오.

③ TX's battery level indicator
TX 배터리 잔량을 표시합니다. 표시등이 깜박이기 시작하면 장치를 즉시 재충전하십시오.

④ Audio input level meter
오디오 입력 레벨을 표시합니다.

⑤ 입력 모드
TX 송신기가 설정된 입력 모드(마이크 입력 또는 라인 입력)를 표시합니다. 시스템 기본값은 "마이크 입력(Mic in)"입니다.

= Mic in = Line in

⑥ Mic Gain
TX 송신기의 마이크 게인 레벨을 표시합니다.

Menus Introduction

TX
Mic Gain
5
5/6

Mic Gain
마이크의 입력 게인 레벨을 조정합니다. (0-6)
기본값은 "5"입니다.

TX
Input Mode
Mic In
5/6

Input Mode
입력 모드는 마이크 입력 또는 라인 입력으로 선택할 수 있습니다. 입력 모드가 마이크 입력(Mic in) 모드인 경우, 송신기를 세트에 포함된 SR-M1 라발리에 마이크 또는 3.5mm 출력을 가진 다른 마이크에 연결할 수 있습니다. 입력 모드가 라인 입력 모드(Line in)인 경우 수신기를 라인 레벨 출력 장치에 연결할 수 있습니다. 시스템의 기본값은 "마이크 입력(Mic in)"입니다.

= Mic in = Line in

Mute ON

= Mic in (Mute ON) = Line in (Mute ON)

TX
Backlight Mode
On
5/6

Backlight Mode
백라이트를 10, 30 또는 60 초 동안 켜기 또는 항상 켜기로 설정합니다. 기본값은 "켜기(On)"입니다.

TX
Mute Key
Enable
5/6

Mute Key
음소거 키 버튼 기능은 활성화 또는 비활성화합니다. 기본값은 "활성화(Enable) "입니다.

TX
Language
English
5/6

언어설정
기본값은 “영어” 입니다.

TX
Restore
Restore Default
5/6

기본 설정 복원
예 : 기본 설정 복원
아니오 : 기본 설정 복원 종료

TX
Version
1.0.1
5/6

Version of the Blink500 Pro TX's firmware

OLED Display Introduction (Receiver)

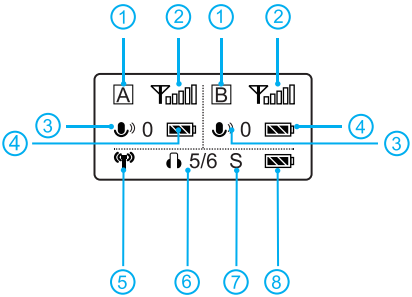

홈 화면
메뉴 화면에서 20 초 이내에 아무 작업도 수행하지 않으면, 자동으로 홈 화면으로 돌아갑니다.

① 그룹아이콘
A 그룹 A의 전원이 꺼져 있음을 나타냅니다.
A 그룹 A의 전원이 켜져 있음을 나타냅니다.

② RF 레벨 표시기
현재 신호 레벨을 나타냅니다.
신호가 강함 (페어링 완료)
신호가 약함 (페어링 완료)
페어링 해제

③ TX의 입력 모드 및 게인
입력 모드는 각 TX 송신기가 현재 마이크 입력(Mic in) 또는 라인 입력(Line-in)으로 설정되어 있는 모드를 표시합니다.
시스템의 기본값은 "마이크 입력(Mic-in)"입니다.
Mic Gain은 각 송신기의 마이크 입력 게인 레벨을 표시합니다.

MIC GAIN: 송신기의 게인 레벨은 0에서 6까지 설정할 수 있습니다. 기본값은 "5"입니다.

= Mic in = Line in

Mute ON

= Mic in (Mute ON) = Line in (Mute ON)

④ TX's battery level indicator
TX 배터리 잔량을 표시합니다. 표시등이 깜박이기 시작하면 장치를 즉시 충전하십시오.

⑤ 페어링 표시기

페어링 완료 연결 끊김

⑥ 헤드폰 볼륨

⑦ RX의 출력 모드

⑧ RX's battery level indicator
RX 배터리 잔량을 표시합니다. 표시등이 깜박이기 시작하면 장치를 즉시 재충전하십시오.

Menus Introduction

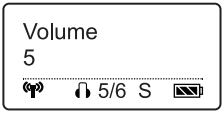

Headphone Output Volume.
헤드폰 모니터링 볼륨은 0에서 6까지 설정할 수 있습니다. 기본값은 "5"입니다.

Output Mode
Stereo
5/6 S

Output Mode.
출력 모드는 모노(mono) 또는 스테레오(stereo)로 설정할 수 있습니다. 모노(mono) 모드에서는 송신기 또는 송신기의 오디오가 왼쪽과 오른쪽에서 섞입니다. 스테레오(stereo) 모드에서는 두 송신기의 오디오 출력이 왼쪽과 오른쪽으로 분리됩니다.
시스템 기본값은 모노(mono)입니다.

Backlight Mode
On
5/6 S

Backlight Mode
백라이트를 10, 30 또는 60초 동안 켜기 또는 항상 켜기로 설정합니다. 기본값은 "켜기(On)"입니다.

Mute Key
Enable
5/6 S

Mute Key
음소거 키 버튼 기능은 활성화 또는 비활성화입니다.
기본값은 "활성화(Enable) "입니다.

Language
English
5/6 S

언어설정
기본값은 “영어” 입니다.

Restore
Restore Default
5/6 S

기본 설정 복원
예 : 기본 설정 복원
아니오 : 기본 설정 복원 종료

Version
1.1.2
5/6 S

Version of the Blink500 Pro TX's firmware

조작 가이드

Blink500 Pro B1/B2 키트용

1. 전원 키를 눌러 송신기 TX를 켭니다.

2. 전원 키를 눌러 수신기 RX를 켭니다.
출고 전에 시스템이 성공적으로 페어링 되었습니다. 연결이 끊어졌거나 페어링 되지 않는 경우 페어링 지침을 참조하십시오.

① 시스템의 전원을 켜고 충전 케이스의 구성 요소를 충전한 상태에서 충전 케이스의 페어링 버튼을 길게 누르십시오.
② 수신기(RX)의 OLED 디스플레이에 있는 페어링 표시기에 발신기(TX)의 배터리 레벨이 표시되고 페어링이 표시되면 시스템이 성공적으로 페어링 된 것입니다.

3. 수신기 RX를 제공된 3.5mm TRS 케이블로 카메라, 녹음기 또는 믹서의 마이크 입력에 연결하거나, 제공된 3.5mm TRS to TRRS 케이블을 사용하여 스마트 폰, 태블릿 또는 컴퓨터에 연결합니다. "📡"

4. 이제 녹음할 준비가 되었습니다.
참고: 수신기 RX의 출력은 라인 레벨 신호입니다. 스피커 또는 PA 시스템에 연결하는 경우, 청력 손상을 방지하기 위해 입력 또는 시스템을 음소거하시고, 헤드폰은 사용하지 마십시오.

Blink500 Pro B3/B4/B5/B6 키트의 경우
전원 키를 눌러 송신기를 켭니다.
출고 전에 시스템이 성공적으로 페어링 되었습니다. 연결이 끊어졌거나 페어링 되지 않는 경우 페어링 지침을 참조하십시오.

① 시스템의 전원을 켜고 충전 케이스의 구성 요소를 충전한 상태에서 충전 케이스의 페어링 버튼을 길게 누르십시오

② 시스템이 성공적으로 페어링되면 수신기의 페어링 표시기가 파란색으로 표시됩니다.

RXDi를 iOS 기기에 꽂거나 RXUC를 USB Type-C 장치에 꽂습니다. 가로 모드일 때 최적의 신호를 얻으려면 안테나(노란색 측면)가 장치 상단에 위치하는지 확인하십시오.

3. 이제 녹음할 준비가 되었습니다.

제품 사양

Blink500 Pro RXUC

수신 주파수	2.4GHz 디지털 주파수
모듈레이션	GFSK
작동 거리	최대 100M (328')
오디오 출력 단자	USB-C 커넥터
전원 공급	USB-C 장치 전원
다른 기능들	3.5mm 헤드폰 잭 모노/스테레오 스위치
안테나	PIFA 안테나
무게	약 10.5g (0.37oz)
부피	31x82x12mm
작동 온도 범위	0°C to 50°C
보관 온도 범위	-20°C to +55°C

Blink500 Pro RXDi

수신 주파수	2.4GHz 디지털 주파수
모듈레이션	GFSK
작동 거리	최대 100M (328')
오디오 출력 단자	MFi 인증 라이트닝 커넥터
전원 공급	iOS 기기에서 제공
다른 기능들	3.5mm 헤드폰 잭 모노/스테레오 스위치
안테나	PIFA 안테나
무게	약10.5g (0.37oz)
부피	31x82x12mm
작동 온도 범위	0°C to 50°C
보관 온도 범위	-20°C to +55°C

Blink500 Pro RX/RXW

수신 주파수	2.4GHz 디지털 주파수
모듈레이션	GFSK
작동 거리	최대 100M (328')
오디오 출력 단자	3.5mm 헤드폰 잭
오디오 출력 레벨	-60dBV to -20dBV
전력 요구사항	내장 리튬 이온 배터리 또는 마이크로 USB DC 5V 또는 충전 점
다른 기능들	3.5mm 헤드폰 잭
내장 배터리 사용	약 8시간
안테나	PIFA 안테나
무게	약. 32g (1.13oz)
부피	56x38x29.4mm
작동 온도 범위	0°C to 50°C
보관 온도 범위	-20°C to +55°C

Blink500 Pro 박스 충전 케이스

전력 요구사항	USB-C 포트에 의해 전원 공급 (5V/1.5A)
전력 용량	2000mAh (B2/B2W/B4/B6) 1200mAh (B1/B1W/B3/B5)
박스 충전 시간	B1/B1W/B3/B5: 3 시간 B2/B2W/B4/B6: 4 시간
무게	B1/B1W/B3/B5: 200g(7.05 oz) B2/B2W/B4/B6:268g(9.45 oz)
부피	B1/B1W/B3/B5: 123x102x39.7mm B2/B2W/B4/B6: 165.8x102.9x39.7 mm
작동 온도 범위	0°C to 50°C
보관 온도 범위	-20°C to +55°C

Blink500 Pro TX/TXW

발신 주파수	2.4GHz 디지털 주파수
모듈레이션	GFSK
작동 거리	최대 100M (328')
RF Output Power	10mW
극성 패턴	전방향성
주파수 응답 범위	50Hz to 18KHz
최대 SPL	내장 마이크:120dB SPL 라발리에 마이크: 110dB SPL
감도	내장 마이크: -39dB 라발리에 마이크: -39dB
SNR	> 78dB
오디오 입력 마이크 레벨	-30 ~ -42dBv MIC input,0 dB attenuation)
전력 요구사항	내장 리튬 배터리 또는 Micro USB DC 5V 또는 충전 점
다른 기능들	음소거 기능 고 대비 OLED 디스플레이
내장 배터리 사용	약 8 시간
안테나	PIFA 안테나
오디오 입력	3.5mm TRS 라발리에 마이크 Line-in입력 혹은 내장 마이크 입력
무게	약. 32g (1.13oz)
부피	56x38x26.1mm
작동 온도 범위	0°C to 50°C
보관 온도 범위	-20°C to +55°C

Blink500 Pro BOX 충전 케이스

전력 요구사항	USB-C 포트에 의해 전원 공급 (5V)
전력 용량	내장 리튬 배터리 1100mAh
박스 충전 시간	약. 3 시간
무게	68.5g (2.4 oz)
부피	206.7x38.1x25.2mm

제품 구성

Blink500 Pro B1
(1×Blink500 Pro RX+1×Blink500 Pro TX)

1 x 내장 클립 및 카메라용 슈 마운트 포함 Blink500 Pro RX 수신기
(OLED 디스플레이와 통합)
1 x OLED 디스플레이 및 내장 마이크가 포함 된 Blink500 Pro TX 송신기
1 x Blink500 Pro B1 박스 충전 케이스
1 x 지퍼백
1 x 30.5cm(1') 골드 도금된 카메라용 3.5mm TRS - TRS 출력 케이블
1 x 30.5cm(1')골드 도금된 스마트폰및태블릿용 3.5mmTRS-TRRS 출력 케이블
1 x 30.5cm(1') 골드 도금된 USB-C - USB-A 충전 케이블
1 x 30.5cm(1') 골드 도금된 Micro USB - USB-A 충전 케이블
1 x SR-M1 전방향성 라발리에 마이크
1 x 집게형 라벨리에 마이크 클립
1 x 라발리에 마이크 윈드스크린 폼
1 × TX 송신기용 하이 윈드 스크린 폼
1 x 제품보증서
1 x 사용자 설명서

Blink500 Pro B2
(1×Blink500 Pro RX+2×Blink500 Pro TX)

1 x 내장 클립 및 카메라용 슈 마운트 포함 Blink500 Pro RX 수신기
(OLED 디스플레이와 통합)
2 x OLED 디스플레이 및 내장 마이크가 포함 된 Blink500 Pro TX 송신기
1 x Blink500 Pro B2 박스 충전 케이스
1 x 지퍼백
1 x 30.5cm(1') 골드 도금된 카메라용 3.5mm TRS - TRS 출력 케이블
1 x 30.5cm(1')골드 도금된 스마트폰 및 태블릿용 3.5mmTRS-TRRS 출력 케이블
1 x 30.5cm(1') 골드 도금된 USB-C - USB-A 충전 케이블
1 x 30.5cm(1') 골드 도금된 Micro USB - USB-A 충전 케이블
2 x SR-M1 전방향성 라발리에 마이크
2 x 집게형 라벨리에 마이크 클립
2 x 라발리에 마이크 윈드스크린 폼
2 × TX 송신기 용 하이 윈드 스크린 폼
1 x 제품보증서
1 x 사용자 설명서

Blink500 Pro B3
(1×Blink500 Pro RXDi +1×Blink500 Pro TX)

1 x MFi 인증을 받은 APPLE 라이트닝 커넥터가 있는 Blink500 Pro RXDi 수신기
(OLED 디스플레이와 통합)
1 x OLED 디스플레이 및 내장 마이크가 포함 된 Blink500 Pro TX 송신기
1 x Blink500 Pro B3 박스 충전 케이스
1 x 지퍼백
1 x 30.5cm(1') 골드 도금된 USB-C - USB-A 충전 케이블
1 x 30.5cm(1') 골드 도금된 Micro USB - USB-A 충전 케이블
1 x SR-M1 전방향성 라발리에 마이크
1 x 집게형 라벨리에 마이크 클립
1× TX 송신기 용 하이 윈드 스크린 폼
1 x 라발리에 마이크 윈드스크린 폼
1 x 제품보증서
1 x 사용자 설명서

Blink500 Pro B4
(1×Blink500 Pro RXDi +2×Blink500 Pro TX)

1 x MFi 인증을 받은 APPLE 라이트닝 커넥터가 있는 Blink500 Pro RXDi 수신기
(OLED 디스플레이와 통합)
2 x OLED 디스플레이 및 내장 마이크가 포함 된 Blink500 Pro TX 송신기
1 x Blink500 Pro B4 박스 충전 케이스
1 x 지퍼백
1 x 30.5cm(1') 골드 도금된 USB-C - USB-A 충전 케이블
1 x 30.5cm(1') 골드 도금된 Micro USB - USB-A 충전 케이블
2 x SR-M1 전방향성 라발리에 마이크
2 x 집게형 라벨리에 마이크 클립
2× TX 송신기 용 하이 윈드 스크린 폼
2 x 라발리에 마이크 윈드스크린 폼
1 x 제품보증서
1 x 사용자 설명서

Blink500 Pro B5
(1xBlink500 Pro RXUC+ 1xBlink500 Pro TX)

1 x USB-C 커넥터가 있는 Blink500 Pro RXUC 수신기
1 x OLED 디스플레이 및 내장 마이크가 포함 된 Blink500 Pro TX 송신기
1 x Blink500 Pro B5 박스 충전 케이스
1 x 지퍼백
1 x 30.5cm(1') 골드 도금된 USB-C - USB-A 충전 케이블

1 x 30.5cm(1') 골드 도금된 Micro USB - USB-A 충전 케이블
1 x SR-M1 전방향성 라발리에 마이크
1 x 집게형 라벨리에 마이크 클립
1 × TX 송신기용 하이 윈드 스크린 폼
1 x 라발리에 마이크 윈드스크린 폼
1 x 제품보증서
1 x 사용자 설명서

Blink500 Pro B6
(1xBlink500 Pro RXUC+ 2xBlink500 Pro TX)

2 x USB-C 커넥터가 있는 Blink500 Pro RXUC 수신기
1 x OLED 디스플레이 및 내장 마이크가 포함 된 Blink500 Pro TX 송신기
1 x Blink500 Pro B6 박스 충전 케이스
1 x 지퍼백
1 x 30.5cm(1') 골드 도금된 USB-C - USB-A 충전 케이블
1 x 30.5cm(1') 골드 도금된 Micro USB - USB-A 충전 케이블
2 x SR-M1 전방향성 라발리에 마이크
2 x 집게형 라벨리에 마이크 클립
2 × TX 송신기용 하이 윈드 스크린 폼
2 x 라발리에 마이크 윈드스크린 폼
1 x 제품보증서
1 x 사용자 설명서

Blink500 Pro B1W
(1×Blink500 Pro RXW+1×Blink500 Pro TXW)

1 x 내장 클립 및 카메라용 슈 마운트 포함 Blink500 Pro RXW 수신기
1 x OLED 디스플레이 및 내장 마이크가 포함 된 Blink500 Pro TXW 송신기
1 x Blink500 Pro B1W 박스 충전 케이스
1 x 지퍼백
1 x 30.5cm(1') 골드 도금된 카메라용 3.5mm TRS - TRS 출력 케이블
1 x 30.5cm(1')골드 도금된 스마트폰 및 태블릿용 3.5mmTRS-TRRS 출력 케이블
1 x 30.5cm(1') 골드 도금된 USB-C - USB-A 충전 케이블
1 x 30.5cm(1') 골드 도금된 Micro USB - USB-A 충전 케이블
1 x SR-M1 전방향성 라발리에 마이크
1 x 집게형 라벨리에 마이크 클립
1× TX 송신기용 하이 윈드 스크린 폼
1 x 라발리에 마이크 윈드스크린 폼
1 x 제품보증서
1 x 사용자 설명서

Blink500 Pro B2W
(1xBlink500 Pro RXW+2xBlink500 Pro TXW)

1 x 내장 클립 및 카메라용 슈 마운트 포함 Blink500 Pro RXW 수신기
2 x OLED 디스플레이 및 내장 마이크가 포함 된 Blink500 Pro TXW 송신기
1 x Blink500 Pro B1W 박스 충전 케이스
1 x 지퍼백
1 x 30.5cm(1') 골드 도금된 카메라용 3.5mm TRS - TRS 출력 케이블
1 x 30.5cm(1')골드 도금된 스마트폰 및 태블릿용 3.5mmTRS-TRRS 출력 케이블
1 x 30.5cm(1') 골드 도금된 USB-C - USB-A 충전 케이블
1 x 30.5cm(1') 골드 도금된 Micro USB - USB-A 충전 케이블
2 x SR-M1 전방향성 라발리에 마이크
2 x 집게형 라벨리에 마이크 클립
2× TX 송신기용 하이 윈드 스크린 폼
2 x 라발리에 마이크 윈드스크린 폼
1 x 제품보증서
1 x 사용자 설명서

Blink500 Pro HM
1 × 휴대용 마이크 홀더
1 × USB-C 충전 케이블
1 x 윈드스크린 폼

Saramonic 로고는 Saramonic International이 등록하고 소유하고 있는 상표입니다.
COPYRIGHT 2011-2021 SARAMONIC INTERNATIONAL

Made in China

202011